SPEEDIANCE Flachbank-Handbuch & Montageanleitung

Weitere Produktinformationen finden Sie unter www.speediance.com.

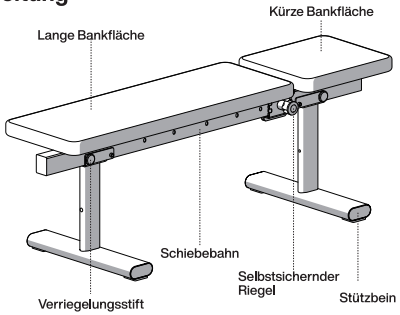

Montageanforderungen

Beim Verwenden dieses Produkts wird empfohlen:

- Montieren Sie das Gerät aus dem Karton heraus in der Nähe des Ortes, an dem Sie es verwenden möchten.
- Beim Platzieren des Geräts sollte jede Seite des Geräts mindestens 1 Meter (40 Zoll) von der Wand oder dem Möbel entfernt sein. Auch von Gegenständen auf der Rückseite oder Vorderseite des Geräts sollte es mindestens 1 Meter (40 Zoll) entfernt sein.
- Montieren Sie das Gerät auf einer flachen, stabilen Oberfläche, um es glatt zu halten und Kratzer am Produkt zu vermeiden.

Benötigte Werkzeuge:6mm Sechskantschlüssel

Ersatzteile

	Komponente		Menge
❶	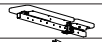	Sitzpolster	1
❷	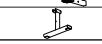	Fußstütze	2

	Komponente		Menge
❸		Befestigungsschraube	2
❹		Verriegelungsriegel	2

Gebrauchsanweisung

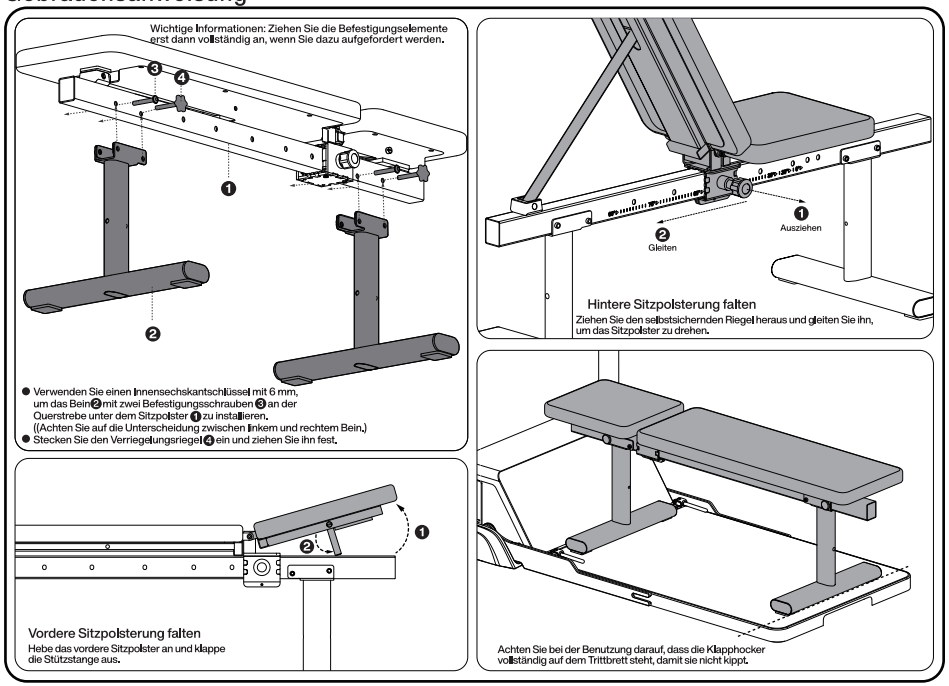

Vorsichtsmaßnahmen

- Achten Sie bei der Verwendung mit dem GYM MONSTER darauf, dass die Flachbank vollständig auf dem Trittbrett steht, damit das Trittbrett stabil ist.
- Wenn Sie das Gerät allein benutzen, achten Sie bitte darauf, dass der Boden stabil ist und es in der Nähe freie Flächen gibt, um eine reibungslose Benutzung zu gewährleisten und Verletzungen zu vermeiden.
- Das Produkt muss in einer trockenen Umgebung aufgestellt werden und darf nicht im Freien verwendet werden.
- Wenn Sie feststellen, dass die Flachbank beschädigt ist, verwenden Sie sie bitte nicht mehr und rufen Sie den Kundendienst an.
- Der Garantieservice für Fitnessbänke wird unter strikter Einhaltung der nationalen Vorschriften für "neue Drei-Garantien-Schein" erbracht.
- Der Drei-Garantien-Schein (Garantiekarte) und die Konformitätsbescheinigung befinden sich auf der Rückseite des Blattes.

Garantieleistungen

- Wenn Sie Ihr Speediance-Produkt gemäß den mitgelieferten Anweisungen verwenden, betreiben und warten, verspricht Speediance bei Qualitätsproblemen, die durch Material- oder Verarbeitungsfehler während der Garantiezeit verursacht werden, eine kostenlose Reparatur.
- Für den Hausgebrauch gilt eine Garantie von einem Jahr.
- Qualitätsprobleme innerhalb der Garantiezeit (nicht von Menschen verursachte Schäden) kostenlos die notwendigen Teile für die Reparatur zur Verfügung zu stellen.
- Die während der Garantiezeit ausgetauschten alten Ersatzteile gehören dem Unternehmen, und die außerhalb der Garantiezeit ausgetauschten alten Ersatzteile gehören dem Benutzer.
- Die Garantie wird nicht für die folgenden Teile gewährt:
  1. Die Produkte, deren Garantiezeit abgelaufen ist.
  2. Produkte, die außerhalb der Garantiezeit liegen.
  3. Schäden, die durch unsachgemäße Handhabung, Verwendung, Wartung oder Lagerung verursacht wurden.
  4. Schäden, die durch unsachgemäße Handhabung, Verwendung, Wartung oder Lagerung verursacht wurden.
  5. Schäden, die durch nicht autorisierte Demontage oder Reparaturen verursacht wurden.
  6. Produkte ohne gültige Rechnung und Garantiekarte.
  7. Die Übereinstimmung zwischen dem Produktmodell oder der Seriennummer auf der Rechnung oder Garantiekarte und dem tatsächlichen Produkt.
  8. Schäden, die durch höhere Gewalt verursacht wurden (z. B. Blitzschlag, Feuer, Erdbeben, Überschwemmung usw.)

- Sie können unsere Produktgarantie in Anspruch nehmen, wenn während der Garantiezeit ein Leistungsfehler auftritt. Bitte senden Sie eine E-Mail an after-sales@speediance.com, wir werden uns so schnell wie möglich bei Ihnen melden.
  Wenn es ein Qualitätsproblem gibt, kontaktieren Sie uns bitte innerhalb von 7 Kalendertagen nach Erhalt Ihres Produkts.

- Kontakt per E-Mail mit den folgenden Informationen.
  - (1). Bestellnummer:
  - (2). Produktausgabe:
  - (3). Bilder oder Videos von Produkten und intakter Verpackung:
  - Wir werden Ihre Anfrage innerhalb von 2 Werktagen nach Erhalt Ihrer E-Mail bearbeiten.

Wichtiger Hinweis

Bei Produktfehlern, die nicht auf menschliches Versagen zurückzuführen sind, bietet unser Unternehmen innerhalb der Garantiezeit ab dem Kaufdatum einen kostenlosen Reparaturservice mit Kaufrechnung und Garantiekarte an. Nach Ablauf der Garantiezeit oder außerhalb des Garantieumfangs kann unser Unternehmen immer noch Reparaturleistungen entsprechend den Bedürfnissen des Benutzers erbringen, aber es wird eine bestimmte Reparaturgebühr erhoben. Bitte bewahren Sie den Strichcode auf dem Produkt und den gültigen Kaufbeleg zur Überprüfung durch das Reparaturpersonal auf. Weitere Einzelheiten finden Sie in den Speediance-Garantiebedingungen.

Instandhaltungsdienste

Um Ihnen eine bessere Erfahrung mit unseren Produkten zu ermöglichen, bieten wir Ihnen eine kostenlose Beratung und einen Gegenbesuch an. Bitte rufen Sie unseren Kundendienst oder Service-Center jederzeit an, und wir werden Ihnen aufrichtig mit zufriedenstellenden Service bieten.

Blatt Ⓐ der Garantiekarte

Benutzername: _____ Rechnungsnummer: _____

Produktmodell: _____ Kaufdatum: _____

Geschäft: _____ Datum der Montage: _____

Telefon: _____ Postleitzahl: _____

Anschrift: _____

Wenn Sie das Produkt kaufen, füllen Sie bitte sofort die Kopie der Garantiekarte aus, kleben Sie die Rechnung auf die Rückseite der Garantiekarte und bewahren Sie sie sorgfältig auf.Bitte zeigen Sie die Wartungskarte und die Kaufrechnung vor der Wartung vor.

Blatt Ⓑ der Garantiekarte

Wartungsdatum: _____

Inhalt der Störung: _____

Angaben zur Handhabung: _____

Teil der Wartungseinheit: _____

Name der Wartungsstelle: _____

Unterschrift: _____

Bitte stempeln

Wenn Sie das Produkt kaufen, füllen Sie bitte sofort die Kopie der Garantiekarte aus, kleben Sie die Rechnung auf die Rückseite der Garantiekarte und bewahren Sie sie sorgfältig auf.
Bitte zeigen Sie die Wartungskarte und die Kaufrechnung vor der Wartung vor.

after-sales@speediance.com

Anschrift: Room 1901、1902、1903、1905、1906、1907, 19th Floor, Gemdale Viseen Tower A, No.16, Gaoxin 10th South Road, High-tech Zone, Yuehai Street, Nanshan District, Shenzhen, Guangdong Province, China.
Postleitzahl:518000

Speediance Adjustable Incline Bench User Manual

To assemble the equipment, please follow the steps described in the Assembly Guide.
For more product information, please visit www.speediance.com.

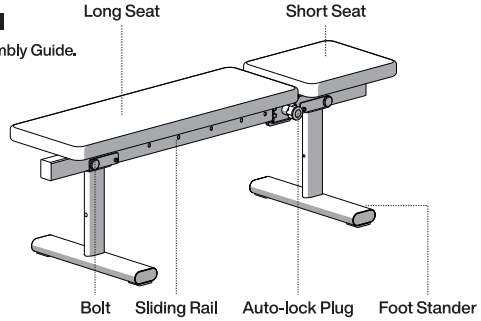

Assembly Requirements

- For assembly of the equipment, it is recommended to unpack and assemble it near the location where you plan to use the equipment. Each side of the equipment shall be at least 1m (40 inches) away
- from the wall or furniture, and the equipment shall be at least 1m (40 inches) away from the object on its back or front. The equipment shall be assembled on a flat and solid surface to
- maintain stability.

Tools needed:6mm Hexagon wrench

Parts

	Component		Quantity
❶		Seat cushion	1
❷		Foot Stander	2

	Component		Quantity
❸		Screws	2
❹		Pasador de bloqueo	2

How To Use

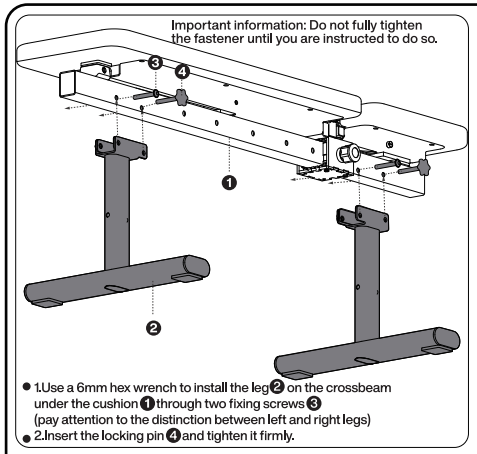

- 1.Use a 6mm hex wrench to install the leg ❷ on the crossbeam under the cushion ❶ through two fixing screws ❸ (pay attention to the distinction between left and right legs)
- 2.Insert the locking pin ❹ and tighten it firmly.

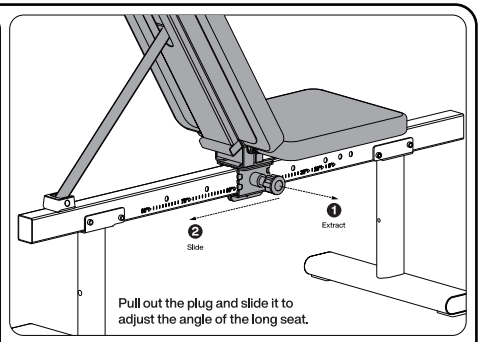

Pull out the plug and slide it to adjust the angle of the long seat.

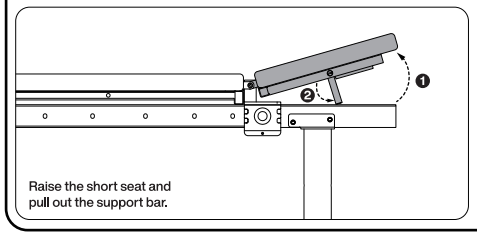

Raise the short seat and pull out the support bar.

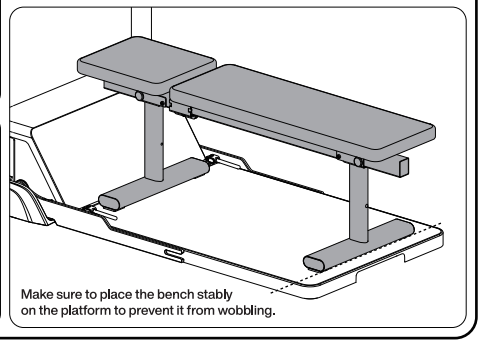

Make sure to place the bench stably on the platform to prevent it from wobbling.

Cautions

- When using it with the GYM MONSTER, please be sure to place the flat bench completely on the stepboard to ensure that the stepboard is stable.
- When using it alone, please ensure that the ground is stable and there are open spaces around to ensure smooth use and avoid injury.
- The product shall be placed in a dry environment and shall not be used outdoors.
- If you find the flat bench damaged, please stop using it and call the customer service center.
- The Three Guarantees Certificate (warranty card) and the certificate of conformity are on the back of the page.

Warranty Coverage

- If you use, operate, and maintain your Speediance product in accordance with the instructions provided, when there are any quality issues caused by material or workmanship defects during the warranty period, Speediance promises to provide free repairs.
- The warranty starts on the date that the product is purchased and is valid for 12 months. Customer must provide valid proof of purchase for warranty.
- Warranty service will not be provided for the parts as:

  1.Products that are beyond the warranty period.

  2.Products that are beyond the warranty period.

  3.Damage caused by improper handling, use, maintenance, or storage.

  4.Damage caused by improper handling, use, maintenance, or storage.

  5.Damage caused by unauthorized disassembly or repairs.

  6.Products without a valid invoice and warranty card.

  7.Mismatch between the product model or serial number on the invoice or warranty card and the actual product.

  8.Damage caused by force majeure (e.g., lightning, fire, earthquake, flood, etc.).
- You can apply for our product warranty service if there is a performance failure during the effective warranty period, please send email to after-sales@speediance.com, we will get back to you ASAP.
  If there is a quality issue, please contact us within 7 calendar days of receiving your product.
- Contact email with the following information.
  (1). Order Number:
  (2). Product issue:
  (3). Images or Videos of Products and Intact Packaging:
  We will process your enquiry within 2 working days after receiving your email.

Important Note

- For product faults not caused by human error within the warranty period from the date of purchase, our company offers free repair services with a purchase invoice and warranty card. Beyond the warranty period or outside the warranty scope, our company can still provide repair services according to user needs, but a certain repair fee will be charged. Please keep the barcode on the product and valid proof of purchase for verification by the repair personnel. For further details, please refer to Speediance Warranty Policy.

Refund Time

- The refund will be issued back to the original payment method. The refund process will take 7-14 business days from the date Speediance receives the returned product, evaluates it, confirms the refund amount with the customer. The specific timeframe depends on the bank or credit card issuer.

Return Shipping

1. If returning the product for reasons unrelated to its quality issues, you are responsible for packaging, labor, storage, transportation, and other logistics costs incurred during the return process.
2. If returning the product due to its quality issues (such as damage or missing parts): Speediance will bear the return logistics costs and any additional fees.
*Do not return any product before receiving the RMA number and instructions from Speediance. Any losses incurred as a result will be your responsibility.

Replacement Fee

1. Damages caused by manufacturing defects, quality issues, or logistics reasons: Speediance will bear the round-trip shipping costs.
2. For other reasons for exchange: You will bear the exchange shipping costs.

Maintenance Services

For better experience with our products, we will provide free consultation and return visit services. Please call our customer service or service center at any time, and we will sincerely provide you with satisfactory service.

Sheet Ⓐ of Warranty Card

User name: _____ Invoice number: _____

Product model: _____ Purchase date: _____

Store: _____ Installation date: _____

Tel: _____ Postal code: _____

Address: _____ Product No: _____

When you purchase the product, please fill in the copy of the warranty card immediately, stick the invoice on the back of the warranty card and keep them properly. Please show the maintenance card and the purchase invoice before maintenance.

Sheet Ⓑ of Warranty Card

Maintenance date: _____

Fault content: _____

Handling details: _____

Name of maintenance unit: _____

Tel of maintenance unit:: _____

Signature: _____

When you purchase the product, please fill in the copy of the warranty card immediately, stick the invoice on the back of the warranty card and keep them properly. Please show the maintenance card and the purchase invoice for maintenance.

after-sales@speediance.com

Anschrift: Room 1901、1902、1903、1905、1906、1907, 19th Floor, Gemdale Viseen Tower A, No.16, Gaoxin 10th South Road, High-tech Zone, Yuehai Street, Nanshan District, Shenzhen, Guangdong Province, China.
Postleitzahl:518000

Manual de Usuario del Banco Ajustable Speediance

Para ensamblar el equipo, siga los pasos descritos en la Guía de Ensamblaje.
Para más información sobre el producto, visite www.speediance.com.

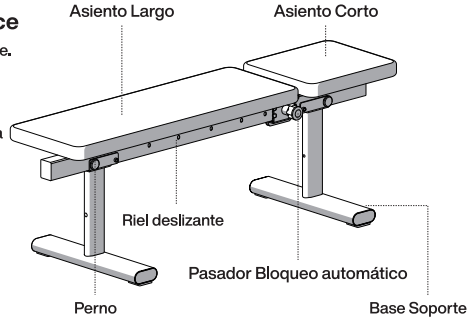

Requisitos de ensamblaje

- Para ensamblar el equipo, se recomienda desembalarlo y armarlo cerca del lugar donde planea utilizarlo.
- Cada lado del equipo debe estar al menos a 1 metro (40 pulgadas) de distancia de paredes o muebles, y también a 1 metro (40 pulgadas) de cualquier objeto en la parte trasera o delantera.
- El equipo debe ensamblarse sobre una superficie plana y sólida para mantener la estabilidad.

Tools needed:6mm Hexagon wrench

Parts

	partes		Cantidad
❶		cojín de asiento	1
❷		Base Soporte	2

	partes		Cantidad
❸		tornillos	2
❹		Pasador de bloqueo	2

How To Use

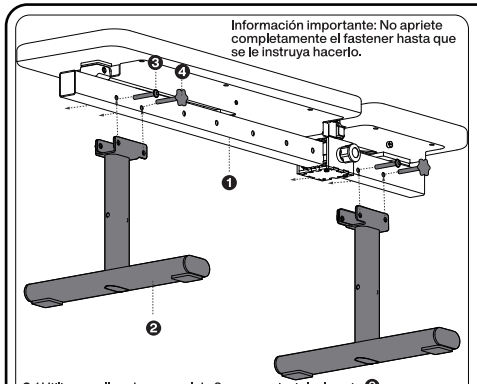

- 1.Utilice una llave hexagonal de 6 mm para instalar la pata ❷ en el travesaño debajo del cojín ❶ mediante dos tornillos de fijación ❸ (preste atención a la distinción entre las patas izquierda y derecha).
- 2.Inserte el pasador de bloqueo ❹ y apriételo firmemente.

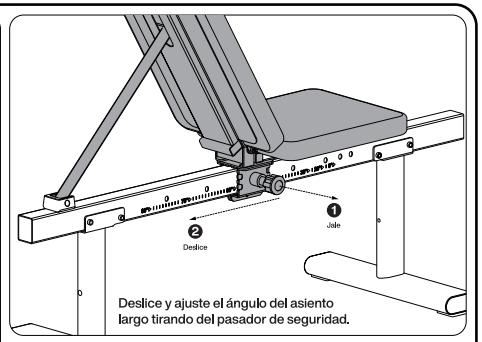

Deslice y ajuste el ángulo del asiento largo tirando del pasador de seguridad.

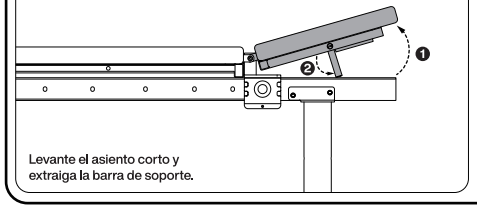

Levante el asiento corto y extraiga la barra de soporte.

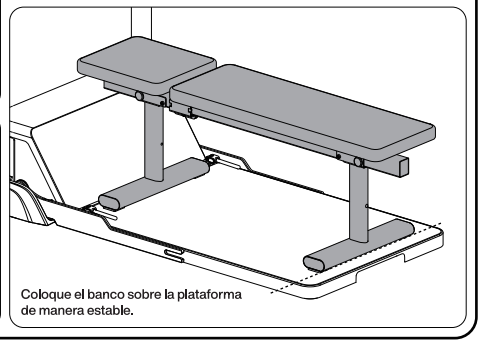

Coloque el banco sobre la plataforma de manera estable.

Precauciones

- Si se usa con el GYM MONSTER, coloca el banco sobre la plataforma para asegurar la estabilidad.
- Si se usa solo, verifica que el suelo sea estable y haya suficiente espacio alrededor para evitar accidentes.
- Mantén el banco en un ambiente seco. No lo uses en exteriores.
- Si el banco está dañado, deja de usarlo y contacta con el servicio de atención al cliente.
- La tarjeta de garantía y el certificado de conformidad están en la parte trasera de este documento.

Cobertura de Garantía

- Si usas, operas y mantienes tu producto Speediance conforme a las instrucciones, cualquier defecto de material o fabricación dentro del período de garantía será reparado sin costo.
- Duración de la garantía: 12 meses desde la fecha de compra. Condiciones para la garantía: Debes presentar un comprobante de compra válido.
- La garantía NO cubre:
  1.Productos fuera del período de garantía.
  2.Daños por mal uso, mantenimiento incorrecto o almacenamiento inadecuado.
  3.Daños por desmontaje o reparaciones no autorizadas.
  4.Productos sin factura o tarjeta de garantía.
  5.Discrepancias entre el modelo/serie de la factura y el producto real.
  6.Daños por fuerza mayor (rayos, incendios, terremotos, inundaciones, etc.).
- Cómo solicitar la garantía: Si el producto presenta fallas durante el período de garantía, envía un correo a after-sales@speediance.com con: Si hay algún problema de calidad, por favor póngase en contacto dentro los 7 días calendario luego de haber recibido el producto.
  El correo debe contener la siguiente información.
  (1). Número de orden:
  (2). Descripción del problema:
  (3). Fotos o videos del producto y su empaque original:
  Speediance responderá en un plazo de 2 días hábiles luego de haber recibido el correo.

Nota Importante

- Para fallas del producto no causadas por error humano dentro del período de garantía desde la fecha de compra, nuestra empresa ofrece servicios de reparación gratuitos con la factura de compra y la tarjeta de garantía.
- Fuera del período de garantía o si el problema no está cubierto por la garantía, nuestra empresa aún puede proporcionar servicios de reparación según las necesidades del usuario, pero se aplicará un costo de reparación.
- Por favor, conserva el código de barras del producto y un comprobante de compra válido para la verificación del personal de reparación. Para más detalles, consulta la Política de Garantía de Speediance.

Tiempo de reembolso

- Los reembolsos se emitirán al método de pago original. El proceso de reembolso tomará 7-14 días hábiles desde que Speediance reciba y evalúe el producto devuelto.
  El tiempo específico dependerá del banco o entidad emisora de la tarjeta de crédito.
  Servicio de devolución

Devolución por razones no relacionadas con calidad:

- El comprador asume los costos de embalaje, almacenamiento, transporte y logística.

Devolución por problemas de calidad (daños o piezas faltantes):

- Speediance cubrirá los costos de devolución y tarifas adicionales.
- IMPORTANTE: No devuelvas ningún producto sin recibir un número RMA e instrucciones de Speediance.

Costos de Reemplazo

1.Si el daño es por defecto de fábrica o problemas de envío: Speediance cubrirá los costos de transporte.
2.Si el reemplazo es por otras razones: El comprador asume los costos de envío

Servicio de Mantenimiento

Para una mejor experiencia con nuestros productos, ofrecemos consultas gratuitas y servicios de seguimiento. Por favor, comunícate con nuestro servicio de atención al cliente o centro de servicio en cualquier momento, y con gusto te brindaremos un servicio satisfactorio.

Tarjeta de Garantía Ⓐ

Nombre de Usuario: _____ Número de factura: _____

Modelo del producto: _____ Fecha de compra: _____

Tienda: _____ Fecha de instalación: _____

Tel: _____ Código postal: _____

Dirección: _____

Cuando compres el producto, completa inmediatamente una copia de la tarjeta de garantía, pega la factura en la parte trasera de la tarjeta de garantía y guárdalas correctamente. Presenta la tarjeta de mantenimiento y la factura de compra antes de solicitar cualquier servicio de mantenimiento.

Tarjeta de Garantía Ⓑ

Fecha de mantenimiento: _____

Descripción de la falla: _____

Detalles del servicio: _____

Nombre equipo de mantenimiento: _____

Tel equipo de mantenimiento: _____

Firma del técnico: _____

Cuando compres el producto, completa inmediatamente una copia de la tarjeta de garantía, pega la factura en la parte trasera de la tarjeta de garantía y guárdalas correctamente. Presenta la tarjeta de mantenimiento y la factura de compra para solicitar el servicio de mantenimiento.

after-sales@speediance.com

Room 1901、1902、1903、1905、1906、1907, 19th Floor, Gemdale Viseen Tower A, No.16, Gaoxin 10th South Road, High-tech Zone, Yuehai Street, Nanshan District, Shenzhen, Guangdong Province, China.

SPEEDIANCE

GYM MONSTER折叠健身凳使用说明书

如需了解更多产品信息，请访问 www.speediance.com 。

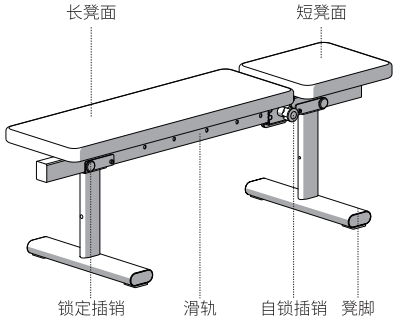

使用要求

使用本产品时，建议：

- 在您计划使用设备的位置附近开箱组装。
- 放置设备时，设备的每个侧面与墙壁或家具应至少相距1米（40英寸），与其背面或正面的物体也应至少相距1米（40英寸）。
- 在平坦结实的表面使用，以保持器材平稳。

所需工具:6mm内六角扳手

零　　件

组件			数量
❶		凳面	1
❷		凳 腿	2

组件			数量
❸		固定螺丝	2
❹		锁定插销	2

使用方式

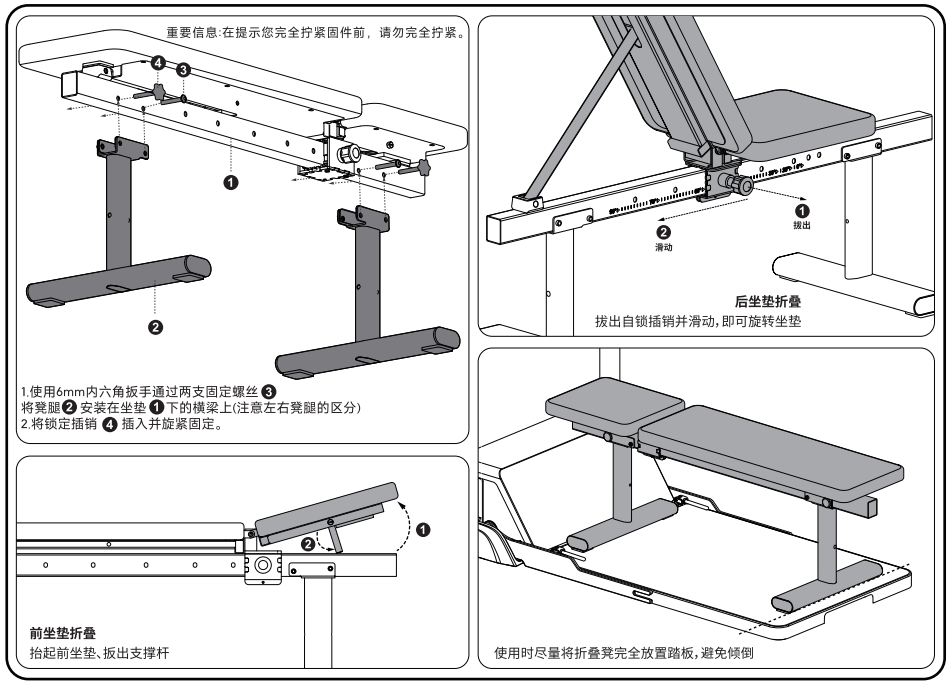

注意事项

- 配合GYM MONSTER或GYM PAL使用时，请务必将健身凳完全放置在踏板上，保证踏板平稳。
- 单独使用时请确保地面平稳，四周均为开放空间，以确保使用过程顺利，避免受伤。
- 应将产品放置在干燥的环境中，不可在室外使用本产品。
- 若发现健身凳有损坏，请勿继续使用，并致电客户服务中心。
- 健身凳保修服务的提供将严格遵循国家“新三包”规定。
- 三包凭证（保修卡）与合格证在本页背面。

SPEEDIANCE

保修范围

- 在用户完全按照使用说明正常使用、操作和维护产品的情况下，将为购买本公司产品的消费者实行三包。
- 家庭用途的，产品保修一年。
- 保修期内质量问题（非人为损坏）免费提供维修所需要的零部件。
- 保修期内维修更换下的旧零部件归本公司所有，保修期外维修更换下的旧零部件归用户所有。
- 凡属下述情况之一的，不在保修范围内：
  1. 产品超出保修期的。
  2. 产品附件（如安装工具）和赠品。
  3. 搬运、使用、维护、保管不当而造成损坏的。
  4. 未按照产品使用说明书要求使用、维护、保养而造成损坏的。
  5. 非承担三包的修理者拆卸、维修造成损坏的。
  6. 无有效发票及有效三包凭证（保修卡）的。
  7. 发票或保修卡上的产品型号或编号与商品实物不相符的。
  8. 因不可抗力（如雷电、火灾、地震、水灾等自然灾害）造成损坏的。
- 以上情况我司可提供维修服务，费用类型包括维修费、零部件费，具体费用标准在相关部门允许范围内。
- 由代理商、经销商、零售商自行承诺的额外服务与附加的非原厂配置赠品，由原代理商、经销商、零售商负责服务，与本公司无关。

重要提示

产品自购买之日起保修期内非人为造成的故障，凭购机发票和保修卡本公司给予免费维修服务。在保修期外或超出保修范围，我公司仍可按照用户需求给予维修，但要收取一定的维修费用。请保留产品上的条码及有效的购买证明，以便维修人员核实记录。其他详情事项请参阅我司售后保修政策。

维修服务

为了您更好的体验本公司产品，我们提供免费咨询、回访服务，您可随时联系速境客服或我司服务网点，我们将诚挚为您提供满意的服务。

保修卡Ⓐ联

用户姓名：_____　发票号码：_____

产品型号：_____　购买日期：_____

购买店铺：_____　安装日期：_____

常用电话：_____　邮政编码：_____

通讯地址：_____　产品编号：_____

在购买产品时，请立即填写本联保修卡，将发票贴于本保修卡背面，一并妥善保管。维修时请出示本维修卡及购机发票。

保修卡Ⓑ联

维修日期：_____

故障内容：_____

处理详情：_____

维修单位名称：_____

维修单位电话：_____

维修人员签名：_____

请加盖公章

在购买本产品时，请立即填写本联保修卡，将发票贴于本保修卡背面，一并妥善保管。维修时请出示本维修卡及购机发票。

after-sales@speediance.com

通讯地址：深圳市南山区粤海街道高新区社区高新南十道 16 号金地威新中心A座 1901、1902、1903、1905、1906、1907
邮政编码：518000

SPEEDIANCE

GYM MONSTER折疊健身凳使用說明書

如需了解更多產品信息，請訪問 www.speediance.com 。

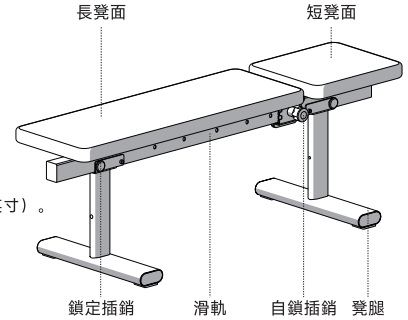

使用要求

使用本產品時，建議：

- 在您計劃使用設備的位置附近開箱組裝。
- 放置設備時，設備的每個側面與牆壁或傢俱應至少相距 1 米（40 英寸），與其背面或正面的物體也應至少相距 1 米（40 英寸）。
- 在平坦結實的表面使用，以保持器材平穩。

所需工具:6mm內六角扳手

零　件

	組件		數量
❶	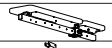	凳面	1
❷		凳 腿	2

	組件		數量
❸		固定螺絲	2
❹		鎖定插銷	2

使用方式

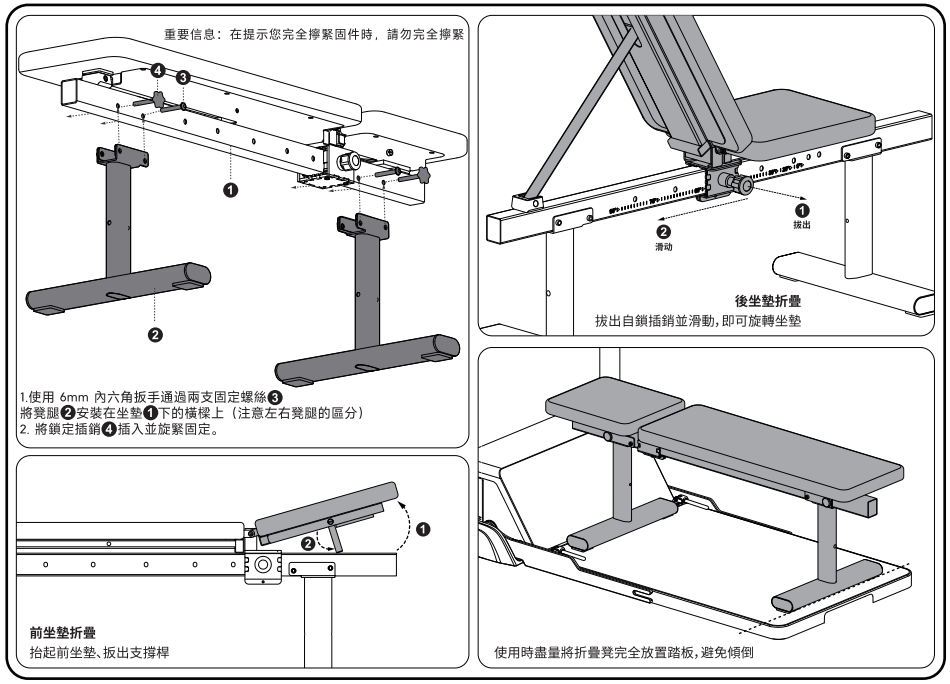

注意事項

- 配合 GYM MONSTER 或 GYM PAL 使用時，請務必將健身凳完全放置在踏板上，保證踏板平穩。
- 單獨使用時請確保地面平穩，四周均為開放空間，以確保使用過程順利，避免受傷。
- 應將產品放置在乾燥的環境中，不可在室外使用本產品。
- 若發現健身凳有損壞，請勿繼續使用，並致電客戶服務中心。
- 健身凳保修服務的提供將嚴格遵循國家“新三包”規定。
- 三包憑證（保修卡）與合格證在本頁背面。

SPEEDIANCE

保修範圍

- 在用戶完全按照使用說明正常使用、操作和維護產品的情況下，將為購買本公司產品的消費者實行三包。
- 家庭用途的，產品保修一年。
- 保修期內質量問題（非人為損壞）免費提供維修所需要的零部件。
- 保修期內維修更換下的舊零部件歸本公司所有，保修期外維修更換下的舊零部件歸用戶所有。
- 凡屬下述情況之一的，不在保修範圍內：
  1. 產品超出保修期的。
  2. 產品附件（如安裝工具）和贈品。
  3. 搬運、使用、維護、保管不當而造成損壞的。
  4. 未按照產品使用說明書要求使用、維護、保養而造成損壞的。
  5. 非承擔三包的修理者拆卸、維修造成損壞的。
  6. 無有效發票及有效三包憑證（保修卡）的。
  7. 發票或保修卡上的產品型號或編號與商品實物不相符的。
  8. 因不可抗力（如雷電、火災、地震、水災等自然災害）造成損壞的。
- 以上情況我司可提供維修服務，費用類型包括維修費、零部件費，具體費用標準在相關部門允許範圍內。

- 由代理商、經銷商、零售商自行承諾的額外服務與附加的非原廠配置贈品，由原代理商、經銷商零售商負責服務，與本公司無關。

重要提示

產品自購買之日起保修期內非人為造成的故障，憑購機發票和保修卡本公司給予免費維修服務。在保修期外或超出保修範圍，我公司仍可按照用戶需求給予維修，但要收取一定的維修費用。請保留產品上的條碼及有效的購買證明，以便維修人員核實記錄。其他詳情事項請參閱我司售後保修政策。

維修服務

為了您更好的體驗本公司產品，我們提供免費諮詢、回訪服務，您可隨時聯繫速境客服或我司服務網點，我們將誠摯為您提供滿意的服務。

保修卡Ⓐ聯

用戶姓名：_____　發票號碼：_____

產品型號：_____　購買日期：_____

購買店鋪：_____　安裝日期：_____

常用電話：_____　郵政編碼：_____

通訊地址：_____　產品編號：_____

在购买产品时，请立即填写本联保修卡，将发票贴于本保修卡背面，一并妥善保管。

保修卡Ⓑ聯

維修日期：_____

故障內容：_____

處理詳情：_____

維修單位名稱：_____

維修單位電話：_____

維修人員簽名：_____

請加蓋公章

在購買本產品時，請立即填寫本聯保修卡，將發票貼於本保修卡背面，一併妥善保管。維修時請出示本保修卡及購機發票。

after-sales@speediance.com

通訊地址：廣東省深圳市南山區粵海街道高新区社区高新南十道 16 号金地威新中心A座 1901、1902、1903、1905
郵政編碼：518000